ENSET

Воплощение инноваций

НАБОР БАЛАНСИРОВОЧНОЙ ОСНАСТКИ

ПАСПОРТ

© ООО «Энсет», 2005 — 2017

Содержание

1 Основные сведения о наборе 4

2 Комплектность 4

3 Ресурсы, сроки службы и хранения, гарантии изготовителя (поставщика) 9

4 Свидетельство об упаковывании 9

5 Свидетельство о приемке 9

6 Заметки по эксплуатации 10

6.1 Бугельные оправки 10

6.2 Грузовые оправки 11

6.3 Легковые оправки 12

6.4 Универсальные приспособления для балансировки 15

7 Сведения об утилизации 17

8 Особые отметки 17

1 Основные сведения о наборе

Набор балансировочной оснастки (далее по тексту — набор) предназначен для точного центрирования и надежного закрепления карданных валов легковых и грузовых автомобилей, а также валов спецтехники на станках серии БАЛКАР, стендах СКВ, УНИКАР.

Самостоятельного применения не имеет.

2 Комплектность

Наименование изделия	Количество	Отметка о поставке
Набор балансировочной оснастки в составе:	**1 набор**	
1 Набор бугельных оправок в составе:	**1 набор**	
1.1 Комплект базовых бугельных планшайб в составе:	**1 комплект**	
Базовая бугельная планшайба	2 шт.	
Т-образная гайка DIN 508-12-M10-10	4 шт.	
Винт DIN 912 M6×12	16 шт.	
Винт DIN 912 M10×20	4 шт.	
Винт DIN 912 M10×30	8 шт.	
Винт DIN 912 M12×20	8 шт.	
Винт DIN 912 M12×25	8 шт.	
Винт DIN 912 M12×30	8 шт.	
1.2 Бугельный адаптер стандарта 27×81,8 мм в составе:	**1 комплект**	
Бугельный адаптер стандарта 27×81,8 мм	4 шт.	
Прижим крестовины 27×81,8 мм боковой	4 шт.	
Прижим крестовины 27×81,8 мм верхний	4 шт.	
1.3 Комплект бугельных адаптеров стандарта 28,575×65 мм в составе:	**1 комплект**	
Бугельный адаптер стандарта 28,575×65 мм	4 шт.	
Перемычка бугеля 28,575×65 мм	4 шт.	
1.4 Комплект бугельных адаптеров стандарта 30,2×106,3 мм в составе:	**1 комплект**	
Бугельный адаптер стандарта 30,2×106,3 мм	4 шт.	
Прижим крестовины 30,2×106,3 мм боковой	4 шт.	
Прижим крестовины 30,2×106,3 мм верхний	4 шт.	
1.5 Комплект бугельных адаптеров стандарта 38×148 мм в составе:	**1 комплект**	
Бугельный адаптер стандарта 38×148 мм	4 шт.	
Прижим крестовины 38×148 мм	4 шт.	
1.6 Комплект бугельных адаптеров стандарта 48×161 мм в составе:	**1 комплект**	
Бугельный адаптер стандарта 48×161 мм	4 шт.	
Прижим крестовины 48×161 мм	4 шт.	

Наименование изделия	Количество	Отметка о поставке
1.7 Комплект бугельных адаптеров стандарта 55×163,5 мм в составе:	**1 комплект**	
Бугельный адаптер стандарта 55×163,5 мм	4 шт.	
Прижим крестовины 55×163,5 мм боковой	4 шт.	
Прижим крестовины 55×163,5 мм верхний	4 шт.	
1.8 Комплект бугельных адаптеров стандарта 57×164 мм в составе:	**1 комплект**	
Бугельный адаптер стандарта 57×164 мм	4 шт.	
Прижим крестовины 57×164 мм	4 шт.	
1.9 Комплект бугельных адаптеров стандарта 60×162,8 мм в составе:	**1 комплект**	
Бугельный адаптер стандарта 60×162,8 мм	4 шт.	
Прижим крестовины 60×162,8 мм боковой	4 шт.	
Прижим крестовины 60×162,8 мм верхний	4 шт.	
1.10 Комплект бугельных адаптеров стандарта 65×190 мм в составе:	**1 комплект**	
Бугельный адаптер стандарта 65×190 мм	4 шт.	
Прижим крестовины 65×190 мм боковой	4 шт.	
Прижим крестовины 65×190 мм верхний	4 шт.	
2 Набор грузовых оправок в составе:	**1 набор**	
2.1 Комплект грузовых оправок стандарта DIN в составе:	**1 комплект**	
Грузовая оправка стандарта DIN 90 мм	2 шт.	
Грузовая оправка стандарта DIN 95 мм	2 шт.	
Грузовая оправка стандарта DIN 110 мм	2 шт.	
Винт DIN 912 M10×20	8 шт.	
Винт DIN 912 M12×25	4 шт.	
Винт DIN 912 M12×30	4 шт.	
2.2 Комплект грузовых оправок стандарта KV в составе:	**1 комплект**	
Грузовая оправка стандарта KV120, KV150, KV165	2 шт.	
Грузовая оправка стандарта KV180, KV200	2 шт.	
Винт DIN 912 M10×20	8 шт.	
Винт DIN 912 M12×35	4 шт.	
Винт DIN 912 M12×40	4 шт.	
2.3 Комплект грузовых оправок стандарта SAE в составе:	**1 комплект**	
Грузовая оправка стандарта SAE 90 мм	2 шт.	
Грузовая оправка стандарта SAE 95 мм	2 шт.	
Грузовая оправка стандарта SAE 110 мм	2 шт.	
Грузовая оправка стандарта SAE 132 мм	2 шт.	
Грузовая оправка стандарта SAE 160 мм	2 шт.	
Грузовая оправка стандарта SAE 197 мм	2 шт.	

Наименование изделия	Количество	Отметка о поставке
Грузовая оправка стандарта SAE 198 мм	2 шт.	
Винт DIN 912 M10×20	8 шт.	
Винт DIN 912 M12×25	4 шт.	
Винт DIN 912 M12×30	4 шт.	
Винт DIN 912 M12×35	4 шт.	
3 Набор легковых оправок в составе:	**1 набор**	
3.1 Комплект базовых легковых планшайб в составе:	**1 комплект**	
Базовая легковая планшайба	2 шт.	
Болт DIN 933 M8×25	4 шт.	
Болт DIN 933 M8×35	4 шт.	
Болт DIN 933 M8×65	6 шт.	
Болт DIN 933 M8×85	6 шт.	
Винт ISO 7379-6-M5-12	6 шт.	
Винт DIN 912 M6×25	6 шт.	
Винт DIN 7991 M3×8	6 шт.	
Гайка DIN 934 M5	6 шт.	
Гайка DIN 934 M8	10 шт.	
Держатель гайки	6 шт.	
Шайба, усиленная закаленная черная	2 шт.	
Шпилька базовой планшайбы длинная	1 шт.	
Шпилька базовой планшайбы короткая	1 шт.	
3.2 Набор легковых адаптеров стандарта CV (ШРУС) в составе:	**1 набор**	
Легковая оправка стандарта CV (ШРУС) 78 мм	2 шт.	
Легковая оправка стандарта CV (ШРУС) 83,6 мм	2 шт.	
Легковая оправка стандарта CV (ШРУС) 84 мм	2 шт.	
Легковая оправка стандарта CV (ШРУС) 85,2 мм	2 шт.	
Легковая оправка стандарта CV (ШРУС) 85,9 мм	2 шт.	
Легковая оправка стандарта CV (ШРУС) 92,2 мм	2 шт.	
Легковая оправка стандарта CV (ШРУС) 92,5 мм	2 шт.	
Легковая оправка стандарта CV (ШРУС) 93 мм	2 шт.	
Легковая оправка стандарта CV (ШРУС) 94 мм	2 шт.	
Легковая оправка стандарта CV (ШРУС) 96 мм	2 шт.	
Легковая оправка стандарта CV (ШРУС) 97 мм	2 шт.	
Легковая оправка стандарта CV (ШРУС) 98 мм	2 шт.	
Легковая оправка стандарта CV (ШРУС) 99,5 мм	2 шт.	
Легковая оправка стандарта CV (ШРУС) 99,8 мм	2 шт.	

Наименование изделия	Количество	Отметка о поставке
Легковая оправка стандарта CV (ШРУС) 100 мм	2 шт.	
Легковая оправка стандарта CV (ШРУС) 104 мм	2 шт.	
Легковая оправка стандарта CV (ШРУС) 108 мм	2 шт.	
3.3 Набор легковых адаптеров стандарта DIN в составе:	**1 набор**	
Легковая оправка стандарта DIN 45 мм	2 шт.	
Легковая оправка стандарта DIN 47 мм	2 шт.	
Легковая оправка стандарта DIN 50,8 мм	2 шт.	
Легковая оправка стандарта DIN 57 мм	2 шт.	
Легковая оправка стандарта DIN 65 мм	2 шт.	
Легковая оправка стандарта DIN 67 мм	2 шт.	
Легковая оправка стандарта DIN 75 мм	2 шт.	
Легковая оправка стандарта DIN 90 мм	2 шт.	
3.4 Набор легковых адаптеров стандарта SAE в составе:	**1 набор**	
Легковая оправка стандарта SAE 40 мм	2 шт.	
Легковая оправка стандарта SAE 42 мм	2 шт.	
Легковая оправка стандарта SAE 45 мм	2 шт.	
Легковая оправка стандарта SAE 46 мм	2 шт.	
Легковая оправка стандарта SAE 47 мм	2 шт.	
Легковая оправка стандарта SAE 50 мм	2 шт.	
Легковая оправка стандарта SAE 52 мм	2 шт.	
Легковая оправка стандарта SAE 54 мм	2 шт.	
Легковая оправка стандарта SAE 55 мм	2 шт.	
Легковая оправка стандарта SAE 56 мм	2 шт.	
Легковая оправка стандарта SAE 57 мм	2 шт.	
Легковая оправка стандарта SAE 57,1 мм	2 шт.	
Легковая оправка стандарта SAE 60 мм	2 шт.	
Легковая оправка стандарта SAE 60,3 мм	2 шт.	
Легковая оправка стандарта SAE 64 мм	2 шт.	
Легковая оправка стандарта SAE 65 мм	2 шт.	
Легковая оправка стандарта SAE 65,3 мм	2 шт.	
Легковая оправка стандарта SAE 69,8 мм	2 шт.	
Легковая оправка стандарта SAE 70 мм	2 шт.	
Легковая оправка стандарта SAE 74 мм	2 шт.	
Легковая оправка стандарта SAE 75 мм	2 шт.	
Легковая оправка стандарта SAE 77,4 мм	2 шт.	
Легковая оправка стандарта SAE 78,7 мм	2 шт.	

Наименование изделия	Количество	Отметка о поставке
Легковая оправка стандарта SAE 79 мм	2 шт.	
Легковая оправка стандарта SAE 80 мм	2 шт.	
Легковая оправка стандарта SAE 82,5 мм	2 шт.	
Легковая оправка стандарта SAE 95 мм	2 шт.	
Легковая оправка стандарта SAE 95,3 мм	2 шт.	
3.5 Комплект центровочных стаканов для карданных валов со скользящими шлицевыми вилками в составе:	**1 комплект**	
Центровочный стакан 28 мм	1 шт.	
Центровочный стакан 30,3 мм	1 шт.	
Центровочный стакан 32 мм	1 шт.	
Центровочный стакан 35 мм	1 шт.	
Центровочный стакан 38 мм	1 шт.	
Центровочный стакан 39,7 мм	1 шт.	
Центровочный стакан 40 мм	1 шт.	
Центровочный стакан 42 мм	1 шт.	
Центровочный стакан 42,7 мм	1 шт.	
Винт GN 913,5-M8-16-KU	1 шт.	
3.6 Набор центровочных конусов для карданных валов с эластичными муфтами в составе:	**1 набор**	
Конус центровочный для карданных валов с эластичными муфтами	2 шт.	
3.7 Набор центровочных пальцев для карданных валов с эластичными муфтами в составе:	**1 набор**	
Палец центровочный для карданных валов с эластичными муфтами 13,5 — 16 мм	2 шт.	
Палец центровочный для карданных валов с эластичными муфтами 15,5 — 18 мм	2 шт.	
4 Набор универсальных приспособлений для балансировки в составе:	**1 набор**	
4.1 Комплект опорных роликов в составе:	**1 комплект**	
Роликовый блок с держателем	2 шт.	
Шпонка центрирующая	2 шт.	
Винт DIN 912 M12×70	4 шт.	
4.2 Комплект самоцентрирующего патрона в составе:	**1 комплект**	
Патрон трехкулачковый D160 класса «В»	2 шт.	
Планшайба для установки патрона	2 шт.	
Шпилька оправки патрона M12	2 шт.	
Винт DIN 912 M8×30	6 шт.	
Шайба GN 6339-12,5-24-3,5-BT	2 шт.	
Гайка DIN 934 M12	2 шт.	

3 Ресурсы, сроки службы и хранения, гарантии изготовителя (поставщика)

Набор поставляется без гарантии.

При обнаружении дефектов в течение 14 (четырнадцати) дней после получения набора предприятие-изготовитель обязуется за свой счет устранить обнаруженные дефекты путем замены дефектных компонентов набора аналогичными новыми.

4 Свидетельство об упаковывании

Набор оснастки _____
заводской номер

Упакован _____
наименование или код изготовителя

согласно требованиям, предусмотренным в действующей технической документации.

_____	_____	_____
должность	личная подпись	расшифровка подписи

_____
год, месяц, число

5 Свидетельство о приемке

Набор оснастки _____
заводской номер

изготовлен и принят в соответствии с обязательными требованиями государственных (национальных) стандартов, действующей технической документацией и признан годным для эксплуатации.

Начальник ОТК

М.П. _____ _____
личная подпись расшифровка подписи

_____
год, месяц, число

6 Заметки по эксплуатации

6.1 Бугельные оправки

1

Установить и закрепить четырьмя винтами (3) базовую бугельную планшайбу (2) на подвижной части шпинделя (1) шпиндельной опоры станка (4).

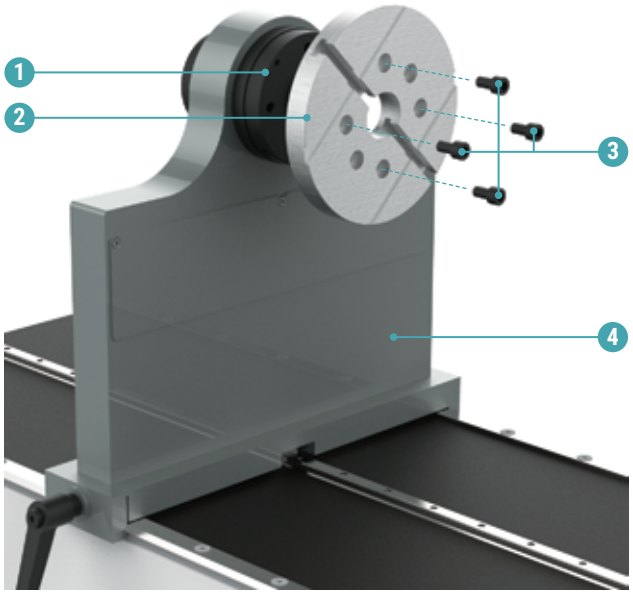

2

Установить Т-образные гайки (1) в Т-образные пазы базовой бугельной планшайбы.

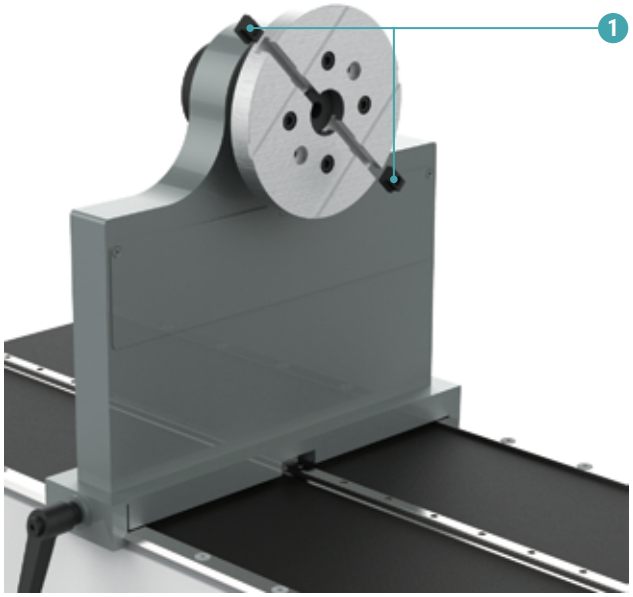

3

В зависимости от размера карданного вала подобрать бугельные адаптеры необходимого размера.

4

Установить бугельные адаптеры (1) на базовую бугельную планшайбу, закрепить адаптеры винтами (2).

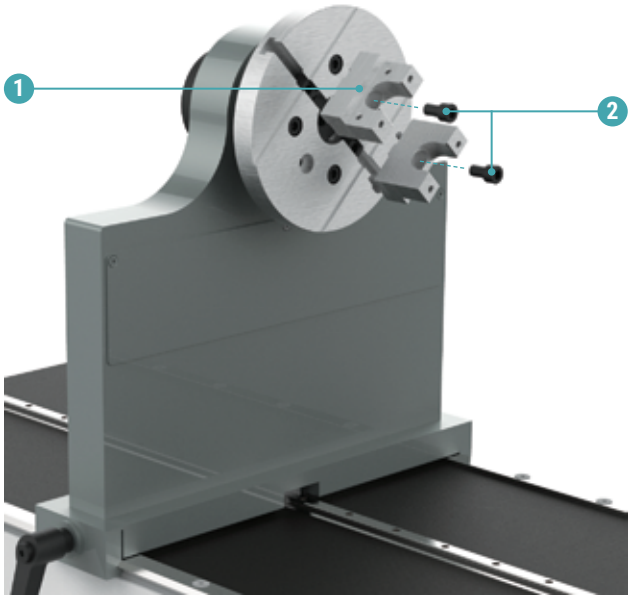

5

Установить карданный вал на бугельный адаптер.

Прижимами крестовины (1), используя винты (2), закрепить крестовину карданного вала.

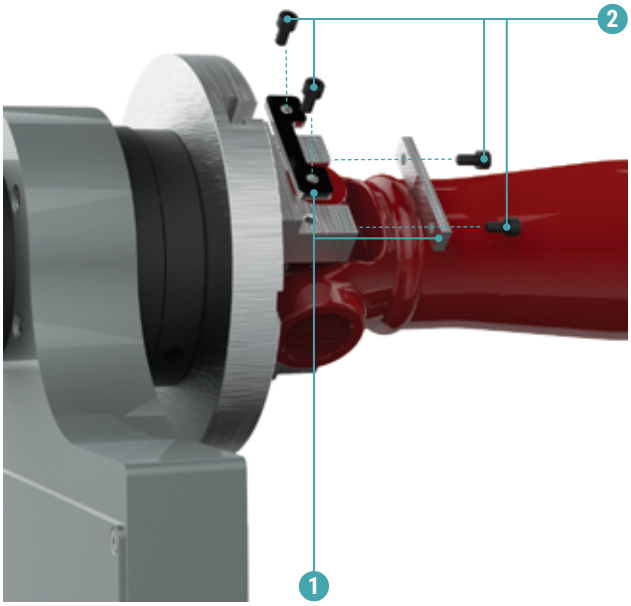

6.2 Грузовые оправки

1

В зависимости от размера и типа карданного вала подобрать из комплекта поставки набора необходимую грузовую оправку.

2

Установить и закрепить четырьмя винтами (3) грузовую оправку (2) на подвижной части шпинделя (1) шпиндельной опоры станка (4).

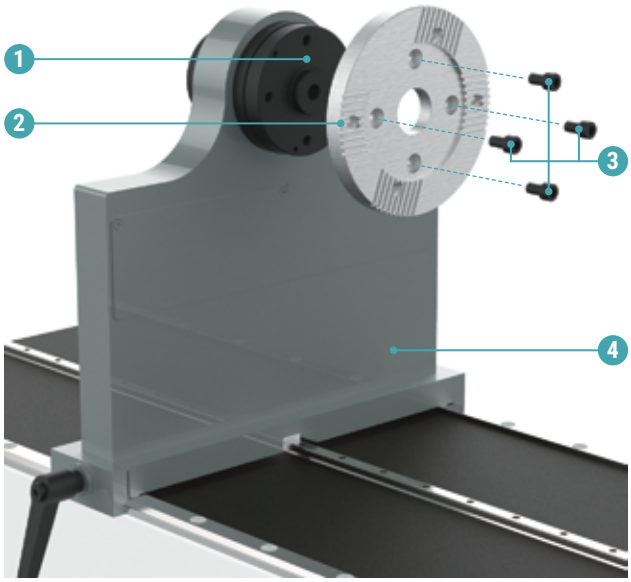

3

Закрепить карданный вал четырьмя винтами.

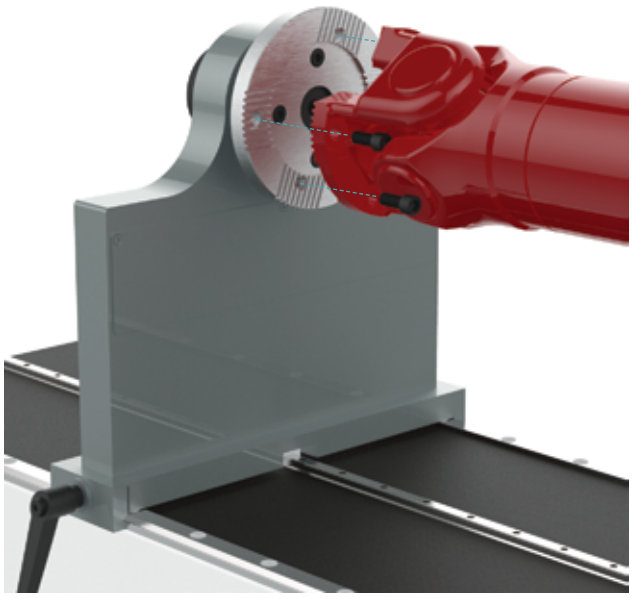

6.3 Легковые оправки

6.3.1 Легковые оправки стандарта DIN

1

Установить и закрепить тремя винтами (3) базовую легковую планшайбу (2) на подвижной части шпинделя (1) шпиндельной опоры станка (4).

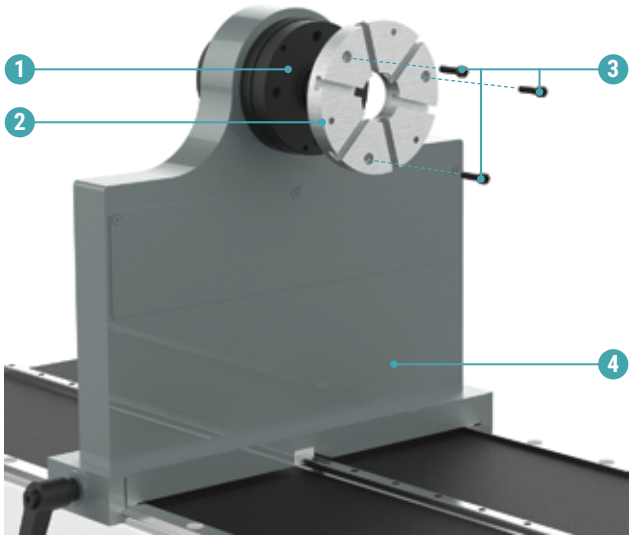

2

В зависимости от размера карданного вала подобрать из комплекта поставки набора оправку стандарта DIN необходимого размера.

3

Используя гайку (1), шайбу (2) и шпильку (4), закрепить оправку стандарта DIN (5) на базовой легковой планшайбе (3).

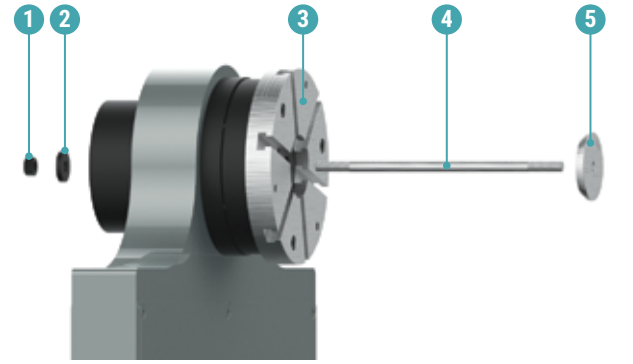

! В комплект поставки входит длинная и короткая шпилька. Длинную шпильку устанавливать на неподвижную шпиндельную опору станка. Короткую шпильку устанавливать на подвижную шпиндельную опору станка.

4

В базовой планшайбе установить болты (1) для крепления карданного вала. Для крепления легкового карданного вала достаточно использовать два болта.

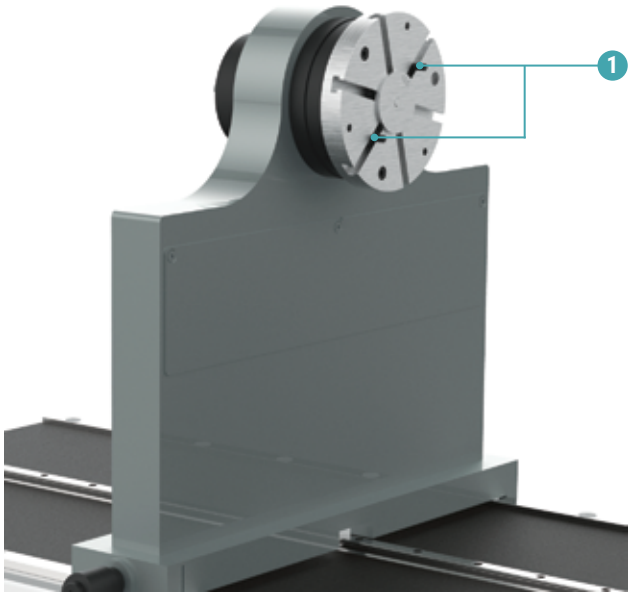

5

Установить карданный вал на болты, зафиксировать его, используя гайки (1).

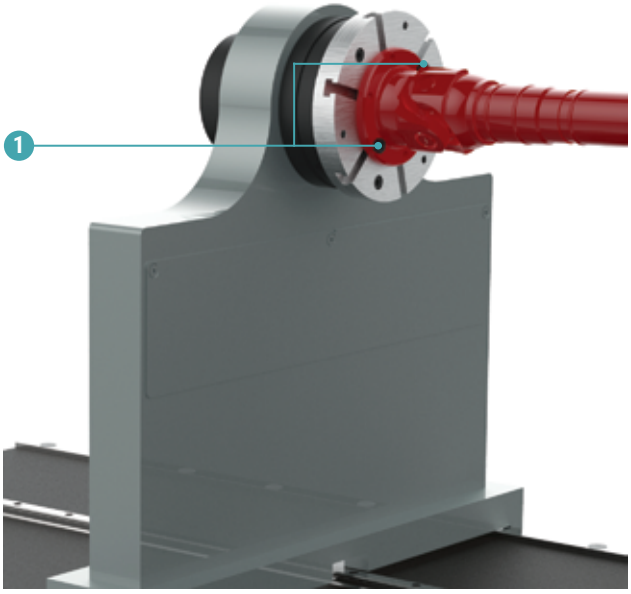

6.3.2 Легковые оправки стандартов CV (ШРУС) и SAE

1

Установить и закрепить тремя винтами (3) базовую легковую планшайбу (2) на подвижной части шпинделя (1) шпиндельной опоры станка (4).

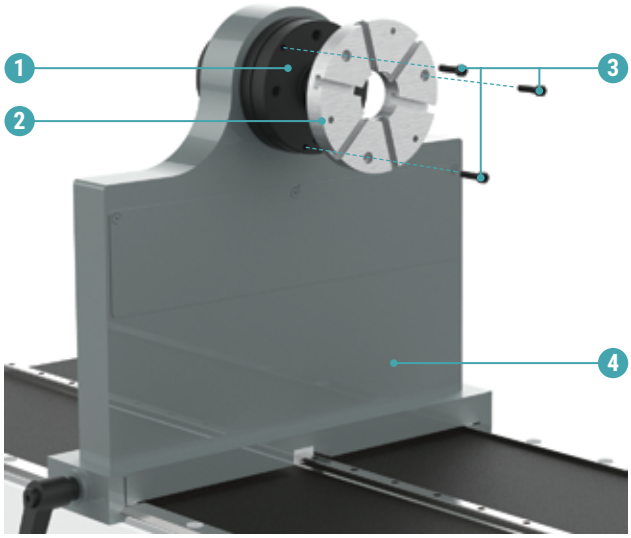

2

В базовой планшайбе установить болты (1) для крепления карданного вала. Для крепления легкового карданного вала достаточно использовать два болта.

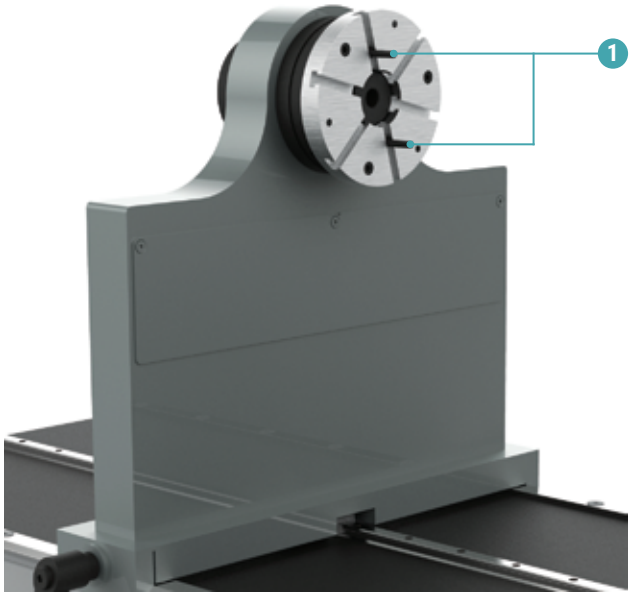

3

В зависимости от стандарта и размера карданного вала, подобрать из состава поставки набора оправку стандарта CV или SAE необходимого размера.

4

Установить и закрепить тремя винтами (3) оправку (2) на базовой легковой планшайбе (1).

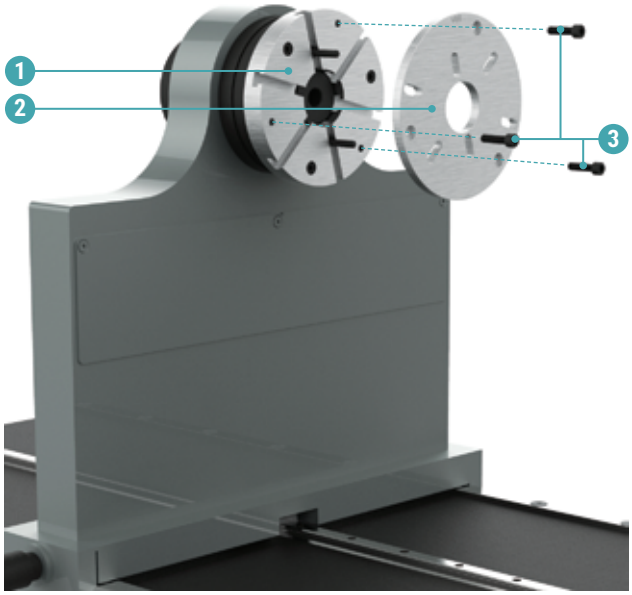

5

Установить карданный вал на болты, зафиксировать его, используя гайки (1).

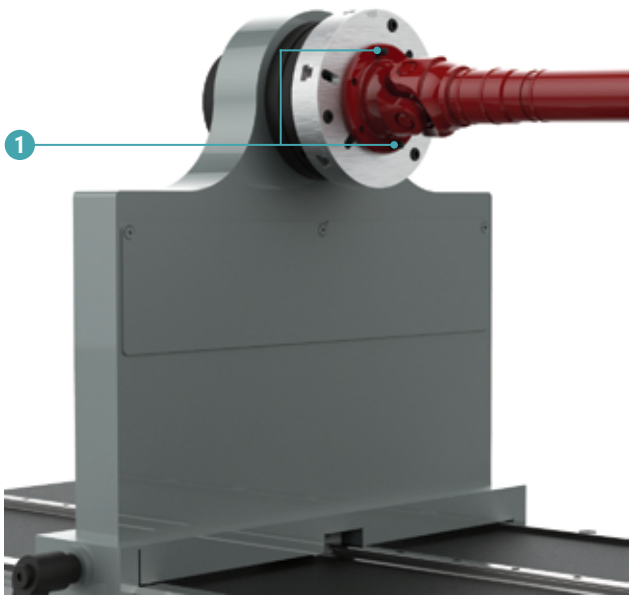

6.3.3 Комплект центровочных стаканов для карданных валов со скользящими шлицевыми вилками

1

В зависимости от размера карданного вала подобрать из состава поставки комплекта центровочный стакан необходимого размера.

2

Центровочные стаканы (3) устанавливать на базовую легковую планшайбу (1) аналогично легковым оправкам стандарта DIN (подраздел 6.3.1 настоящего Паспорта).

Для фиксации карданного вала использовать винт (2).

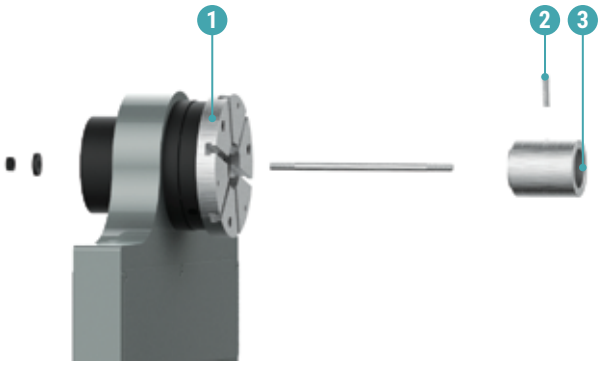

6.3.4 Набор центровочных конусов для карданных валов с эластичными муфтами

1

Центровочные конусы (2) устанавливать на базовую легковую планшайбу (1) аналогично легковым оправкам стандарта DIN (подраздел 6.3.1 настоящего Паспорта).

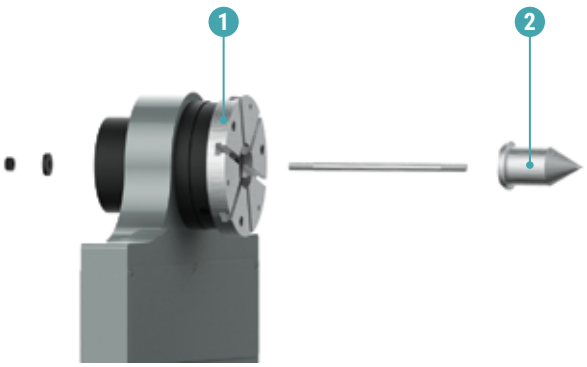

6.3.5 Набор центровочных пальцев для карданных валов с эластичными муфтами

1

В зависимости от размера карданного вала подобрать из состава поставки комплекта центровочный палец необходимого размера.

2

Центровочные пальцы (2) устанавливать на базовую легковую планшайбу (1) аналогично легковым оправкам стандарта DIN (подраздел 6.3.1 настоящего Паспорта).

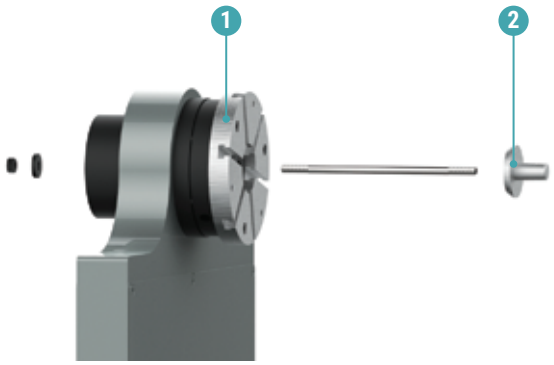

6.4 Универсальные приспособления для балансировки

6.4.1 Комплект опорных роликов

1

Установить шпонку центрирующую (3) на подвижную перемычку промежуточной опоры (4).

Установить роликовый блок с держателем (2) на подвижную перемычку промежуточной опоры (4). При установке отверстия роликового блока с держателем (2) должны совпасть с отверстиями в промежуточной опоре перемычки (4), паз роликового блока с держателем (2) должен быть точно установлен на шпонку центрирующую (3).

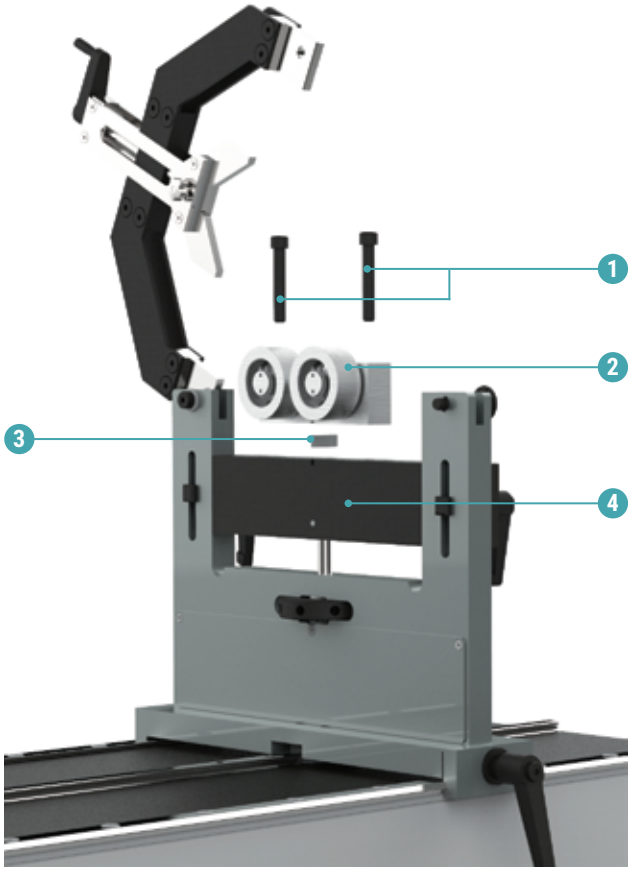

2

Закрепить винтами (1) роликовый блок с держателем (2).

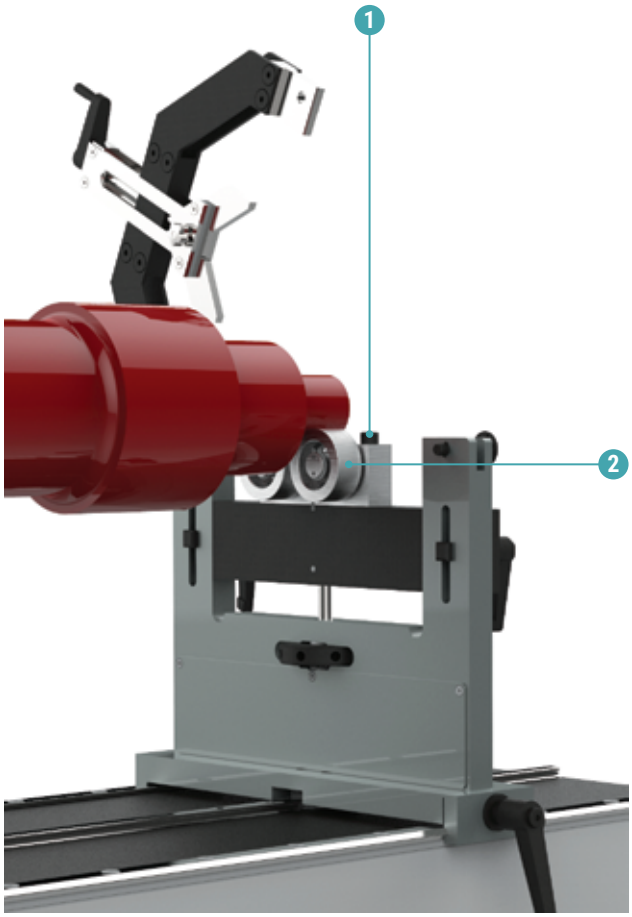

6.4.2 Комплект самоцентрирующего патрона

1

Установить самоцентрирующий трехкулачковый патрон на планшайбе (3) на подвижную часть шпинделя (2) шпиндельной опоры станка (1).

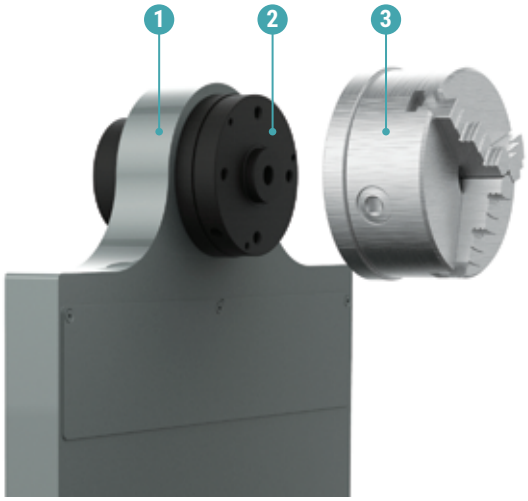

2

Используя гайку (1), шайбу (2) и шпильку (3), закрепить самоцентрирующий трехкулачковый патрон на планшайбе (4).

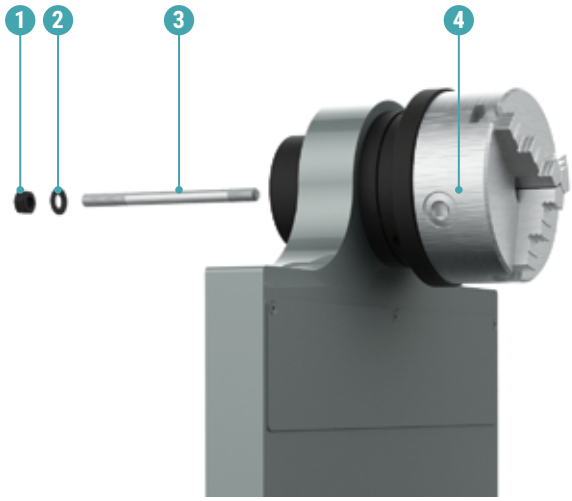

3

При повороте ключа (1) одновременно и равномерно перемещаются все три кулачка (2) по пазам корпуса патрона (3). В зависимости от направления вращения ключа кулачки приближаются или отдаляются от центра патрона, зажимая или освобождая карданный вал.

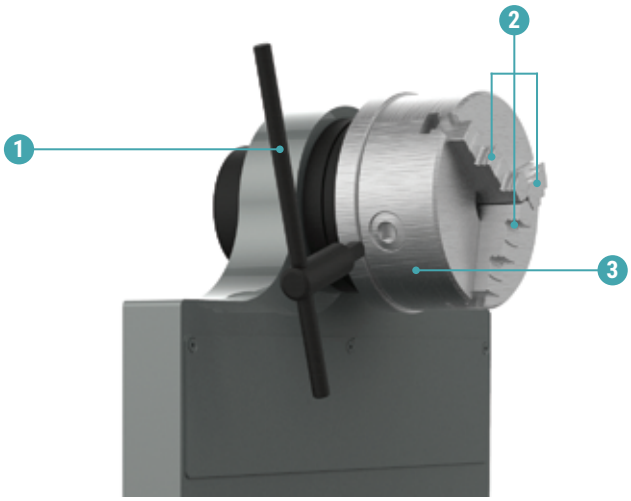

7 Сведения об утилизации

Набор не содержит веществ опасных для здоровья и жизни людей и может быть утилизирован без принятия особых мер предосторожности.

8 Особые отметки

Для заметок

Контактные телефоны:
8 800 700-33-10, +7 (863) 221-50-05
info@enset.ru

Адрес:
г. Ростов-на-Дону, пр. М. Нагибина, 3А
www.enset.ru

© ООО «Энсет», 2005 — 2017. Перепечатка без письменного согласия правообладателя не допускается.